ผลกระทบของผู้นำการเปลี่ยนแปลงและคุณภาพของข้อมูล ต่อความสำเร็จในการตัดสินใจ : ธุรกิจผลิตในจังหวัดนครราชสีมา

The Impacts of transformational leadership and InformationQuality on Decision MakingSuccess :Manufacturing Business in Nakhon Ratchasima Province

ศนิ วิริยะโชติกุล[1], จุฑารัตน์ นามหิงษ์[2], พิทยา ผ่อนกลาง[3], พิเชษฐ พรหมผุย[4]

บทคัดย่อ

การวิจัยครั้งนี้มีวัตถุประสงค์เพื่อศึกษาผลกระทบผู้นำการเปลี่ยนแปลงและคุณภาพของข้อมูลต่อความสำเร็จในการตัดสินใจ : ธุรกิจผลิตในจังหวัดนครราชสีมา งานวิจัยนี้ใช้แบบสอบถามเป็นเครื่องมือในการเก็บรวบรวมข้อมูลจากผู้จัดการทุกฝ่ายในจังหวัดนครราชสีมา จำนวน 117 อุตสาหกรรม ในการทดสอบสมมติฐานใช้ Multipleregression analysis ผลการศึกษาพบว่าผลผู้นำการเปลี่ยนแปลงและคุณภาพของข้อมูลทางด้านต้นทุนส่งผลต่อความสำเร็จในการตัดสินใจงานวิจัยในอนาคตอาจดำเนินการเกี่ยวกับกลุ่มตัวอย่างที่แตกต่างออกไปเพื่อสามารถนำผลการวิจัยนี้ไปใช้กับกลุ่มประชากรกลุ่มอื่นได้ รวมทั้งอาจนำวิธีการวิจัยแบบอื่น ๆ เช่น การสัมภาษณ์เชิงลึก และกรณีศึกษา เพื่อนำผลการวิจัยมายืนยันความสัมพันธ์ทั้งหมดของโมเดลนี้

คำสำคัญ: ผู้นำการเปลี่ยนแปลง, คุณภาพของข้อมูล, ความสำเร็จในการตัดสินใจ, ธุรกิจผลิต

Abstract

This research aims to explore the relationship between transformational leadership and information quality on decision making success:Manufacturing Business in Nakhon Ratchasima province. A total of 117 subject. Use questionnaires as a tool to collect data from all department managers in Nakhon Ratchasima Province. In the hypothesis, testing usedMultiple regression analysis. The results there are significant relations between transformational leadership and information quality on decisionmaking success. The findings support the suggestion in the literature. Future research may be conduct on a different sample. To be able to apply this research to other groups of people and may use other research methodsSuch as in-depth interviews and case studies to bring research results to confirm all relationships of this model.

[1]นักศึกษา หลักสูตรบริหารธุรกิจมหาบัณฑิตคณะบริหารธุรกิจ มหาวิทยาลัยวงษ์ชวลิตกุล
[2]นักศึกษา หลักสูตรบริหารธุรกิจมหาบัณฑิตคณะบริหารธุรกิจ มหาวิทยาลัยวงษ์ชวลิตกุล
[3]อาจารย์ หลักสูตรบริหารธุรกิจมหาบัณฑิตคณะบริหารธุรกิจ มหาวิทยาลัยวงษ์ชวลิตกุล
[4]อาจารย์ คณะบริหารธุรกิจ มหาวิทยาลัยวงษ์ชวลิตกุล

Keywords: transformational leadership, Information quality, Decision Making Success, Manufacturing Business

ความสำคัญและที่มาของปัญหาการวิจัย

ในปัจจุบันสภาพแวดล้อมทางธุรกิจมีการแข่งขันสูง ทุกองค์กรต้องมีการปรับตัวให้ทันกับสภาพแวดล้อมในปัจจุบัน โดยพยายามหากลยุทธ์ต่าง ๆ ในการสร้างความสำเร็จให้กับองค์กร ซึ่งข้อมูลข่าวสารที่ทันสมัยและเชื่อถือได้ถือเป็นปัจจัยสำคัญในการตัดสินใจเพื่อสร้างความได้เปรียบในการแข่งขันให้กับองค์กร โดย Liu Tc and Chen CS, 2004 ได้เสนอว่ากิจการที่มีข้อมูลที่มีคุณภาพจะช่วยให้องค์กรสามารถตัดสินใจได้อย่างถูกต้องและการปฏิบัติงานบรรลุวัตถุประสงค์ นอกจากนี้การวิจัยก่อนหน้า (Ensley et al., 2006) ได้เสนอว่าผู้นำการเปลี่ยนแปลงสามารถสร้างความสำเร็จขององค์กรในระดับสูง ทั้งนี้ผู้นำการเปลี่ยนแปลงสามารถช่วยในการทำให้วิสัยทัศน์ขององค์กรบรรลุวัตถุประสงค์(Terglav et al., 2016) และยังส่งผลถึงประสิทธิภาพการทำงานของพนักงานในองค์กร ในการตัดสินใจที่ทันต่อเหตุการณ์ที่มีการแข่งขันสูง ผู้บริหารต้องมีวิสัยทัศน์และลักษณะของผู้นำการเปลี่ยนแปลง รวมทั้งมีข้อมูลที่มีคุณภาพย่อมจะส่งผลต่อความสำเร็จของการตัดสินใจในการเลือกทางเลือกที่ดีที่สุดเพื่อให้การตัดสินใจนำพาองค์กรประสบความสำเร็จ

นอกจากนี้ผู้นำการเปลี่ยนแปลงเป็นสิ่งที่ทำให้เกิดการเปลี่ยนแปลงในการทำงานทั้งระบบสังคมและส่วนบุคคลในรูปแบบที่เหมาะสมส่งผลให้มีการเปลี่ยนแปลงเชิงบวกกับพนักงานในองค์กร (Mena, Hoek, & Christopher, 2014) ผู้วิจัยส่วนมากได้ระบุว่าภาวะผู้นำการเปลี่ยนแปลงจะส่งผลต่อการพิจารณาและตัดสินใจในทางเลือกต่าง ๆ ที่เกิดขึ้นให้บรรลุวัตถุประสงค์ขององค์กร(Holten et al., 2018; Pan and Lin, 2015; Patiar and Wang, 2016) นอกจากนี้Bass, (1990) ได้เสนอแนะว่าผู้นำการเปลี่ยนแปลงต้องสามารถกระตุ้นและสร้างแรงบันดาลใจให้ผู้ติดตามดำเนินการภายใต้วิสัยทัศน์ของผู้บริหารที่และกระตุ้นทางด้านความรู้ความสามารถและความท้าทายให้กับพนักงาน สอดคล้องกับงานวิจัยของ MacKenzie et al., (2001)

จากงานวิจัยที่ผ่านมา มีผู้ศึกษาเกี่ยวกับผู้นำการเปลี่ยนแปลง และคุณภาพของข้อมูล กับการตัดสินใจจำนวนมากในบริบทที่แตกต่างกัน รวมไปถึงปัจจัยอะไรบ้างที่ส่งผลต่อความสำเร็จของการตัดสินใจของผู้บริหาร จึงนำมาสู่คำถามการวิจัยที่ว่า ผู้นำการเปลี่ยนแปลง และคุณภาพของข้อมูลมีผลกระทบต่อความสำเร็จในการตัดสินใจขององค์กรอย่างไร

ทฤษฎีที่ใช้ในงานวิจัย

การวิจัยครั้งนี้ศึกษาตามแนวทางของทฤษฎีฐานทรัพยากรขององค์กร Resource based view theory of the firm (RBV) องค์การใด ๆ ก็ตามที่มีทรัพยากรที่มีคุณค่าคือทำให้เพิ่มมูลค่าที่เป็นเงินได้ เป็นสิ่งที่หาได้ยาก เลียนแบบให้เหมือนไม่ได้ และไม่อาจใช้สิ่งใดมาทดแทนกันได้ จะส่งผลให้องค์กรประสบความสำเร็จ (Barney, 1991) เพราะความพร้อมของทรัพยากรเป็นปัจจัยที่สำคัญและเป็นปัจจัยที่มีอยู่ในองค์กร โดยทฤษฎีพื้นฐานทรัพยากร (Resource based View: RBV) เป็นทฤษฎีที่กล่าวถึงการที่กิจการได้ให้ความสนใจในเรื่องทรัพยากรในองค์กร การที่องค์กรจะได้เปรียบเชิงการแข่งขันนั้น องค์กรควรพิจารณาถึงทรัพยากร (resource) และความสามารถ (capabilities) ที่มีอยู่ แทนที่จะพิจารณาในการแข่งขันด้านต้นทุนกับตัวผลิตภัณฑ์ให้เกิดความแตกต่างจากคู่แข่งขันแต่จะให้ความสำคัญกับการพัฒนาและทำการวางแผนเกี่ยวกับทรัพยากรที่มีอยู่ เพื่อตอบสนองการเปลี่ยนแปลงทางสภาพแวดล้อมภายนอก ในขณะที่ Barney, 1991 ได้มีแนวคิดถึงทรัพยากรว่าหมายถึงสินทรัพย์ (Assets) ความสามารถ (capabilities) กระบวนการในการทำงานองค์กร (organization process) เอกลักษณ์หรือคุณสมบัติ

ของธุรกิจ (firm attributes) ข้อมูลสารสนเทศ (information) ความรู้ (Knowledge) ซึ่งทรัพยากรเหล่านี้องค์การสามารถใช้ประโยชน์และสามารถควบคุมได้

ดังนั้น จากแนวคิดทฤษฎีและงานวิจัยที่เกี่ยวข้อง ผู้วิจัยเชื่อว่าผลกระทบของผู้นำการเปลี่ยนแปลงและคุณภาพของข้อมูลส่งผลต่อความสำเร็จในการตัดสินใจ จึงนำมาสู่สมมติฐานการวิจัยดังนี้

สมมติฐานที่ 1: ผู้นำการเปลี่ยนแปลงมีความสัมพันธ์เชิงบวกกับความสำเร็จในการตัดสินใจ

สมมติฐานที่ 2: คุณภาพของข้อมูลมีความสัมพันธ์เชิงบวกกับความสำเร็จในการตัดสินใจ

จากการศึกษาค้นคว้าและรวบรวมข้อมูลจากงานวิจัยในอดีตและทฤษฎีที่เกี่ยวข้อง สามารถสรุปเป็นกรอบแนวคิดในการวิจัยได้ดังนี้

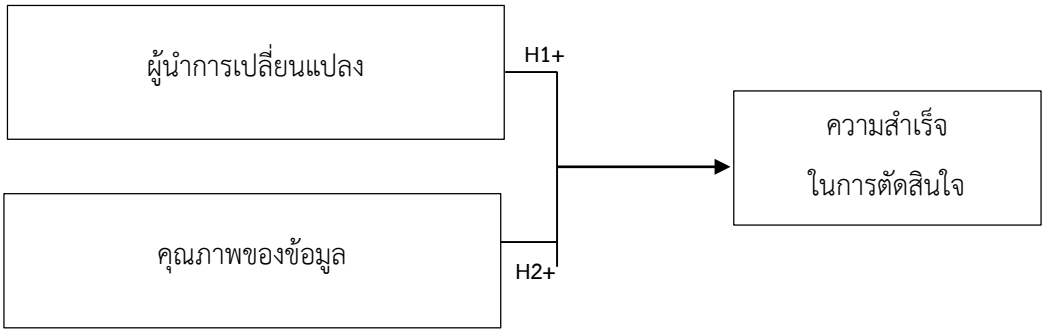

วิธีดำเนินการวิจัย

ประชากรและกลุ่มตัวอย่าง

งานวิจัยนี้มีกลุ่มประชากรในการศึกษาครั้งนี้ คือ อุตสาหกรรมผลิตในจังหวัดนครราชสีมา จำนวนทั้งสิ้น 124อุตสาหกรรม จากฐานข้อมูลพัฒนาธุรกิจการค้า (21 ธันวาคม 2562) สำหรับผู้ตอบแบบสอบถามในการศึกษาครั้งนี้คือผู้จัดการทุกฝ่ายซึ่งมีความรู้เกี่ยวกับการบริหารจัดการด้านองค์กรเป็นอย่างดี ผู้วิจัยได้จัดส่งแบบสอบถามไปทั้ง 124 อุตสาหกรรม โดยแบบสอบถามที่ได้รับการตอบกลับและสมบูรณ์มีจำนวน 117 ราย

เครื่องมือที่ใช้ในการวิจัย

1) เครื่องมือที่ใช้ในการเก็บรวบรวมข้อมูลโดยใช้แบบสอบถามซึ่งแบ่งออกเป็น 3 ตอน ข้อคำถามที่ใช้แสดงความคิดเห็นเป็นแบบ 5 ระดับ ในแต่ละตัวแปรจะประกอบไปด้วย 4 ข้อคำถาม รวมจำนวนทั้งสิ้น 12 ข้อคำถามที่ได้มาจากการทบทวนวรรณกรรม

2) การตรวจสอบคุณภาพของเครื่องมือ มีขั้นตอนดังนี้ (1) การหาความเที่ยงตรง (Validity) โดยการนำแบบสอบถามฉบับร่าง เสนอต่อผู้ทรงคุณวุฒิจำนวน 3 คน เพื่อตรวจสอบความเที่ยงตรงเชิงเนื้อหา (Content Validity) ข้อ (2) การหาค่าความเชื่อถือได้ (Reliability) โดยนำแบบสอบถามที่ปรับปรุงแก้ไขแล้วไปทดสอบ (Pre - Test) โดย

การทดลองใช้ (Try - Out) แบบสอบถามกับผู้จัดการฝ่ายที่ไม่ใช่กลุ่มตัวอย่างจำนวน 30 ชุด เพื่อหาข้อบกพร่องหรือข้อผิดพลาดในแบบสอบถาม และนำแบบสอบถามที่ได้มาวิเคราะห์หาความเชื่อถือได้ของแบบสอบถาม โดยใช้วิธีหาค่าสัมประสิทธิ์แอลฟ่าของครอนบาค (Cronbach's Coefficent Alpha) ได้ค่าความเชื่อถือได้ของทุกตัวแปรทุกตัว อยู่ระหว่าง 0.846 – 0.902

การวิเคราะห์ข้อมูล

เมื่อเก็บรวบรวมข้อมูลได้แล้ว จึงทำการตรวจสอบความถูกต้อง และความสมบูรณ์ของคำตอบในแบบสอบถามทั้งหมด ตัวแปรที่ผู้วิจัยคาดว่าจะมีความสัมพันธ์กับ ความสำเร็จของการตัดสินใจในครั้งนี้มี 2 ตัวแปร

1. ผู้นำการเปลี่ยนแปลง
2. คุณภาพของข้อมูล

ตัวแปรทั้งหมดที่ใช้ในการศึกษาถูกนำมาทำการวิเคราะห์ความถดถอยเชิงพหุ (Multiple Regression analysis) โดยใช้สมการโครงสร้าง ดังนี้

Equation 1: DS $= \alpha_1 + \beta_1 TL + \beta_2 IQ + \varepsilon_1$

α_n แทนที่ค่าคงที่

β_n แทนที่ค่าสัมประสิทธิถดถอยของตัวแปรอิสระแต่ละตัว

DSแทนที่ความสำเร็จของการตัดสินใจ

TLแทนที่ ผู้นำการเปลี่ยนแปลง

IQแทนที่ คุณภาพของข้อมูล

ε แทนที่ ค่าความคลาดเคลื่อน

สรุปผลการวิจัย

การศึกษาเรื่อง ผลกระทบผู้นำการเปลี่ยนแปลงและคุณภาพของข้อมูลต่อความสำเร็จในการตัดสินใจ : ธุรกิจผลิตในจังหวัดนครราชสีมา เป็นการศึกษาเชิงสำรวจ (Survey Research) เพื่อป้องกันปัญหา Multicollinerarity ผู้วิจัยจึงทำการทดสอบ Multicollinearity โดยพิจารณาจากค่า VIF ของตัวแปรอิสระมีค่าน้อยกว่า 10 แสดงว่าตัวแปรอิสระไม่ถึงขั้นก่อให้เกิดปัญหา Multicollinerarity(Neter, Wasserman and Kutner :1985) ซึ่งสามารถนำไปวิเคราะห์การถดถอยพหุคูณ (Multiple Regression Analysis) ได้ โดยได้เสนอผลการวิเคราะห์ดังตารางที่ 1

ตาราง 1 ปัจจัยที่ส่งผลต่อความสำเร็จในการตัดสินใจ

ลำดับที่	Variable	B	S.E.	t	p-value
1	ผู้นำการเปลี่ยนแปลง (TL)	0.239	0.058	4.142	0.000
2	คุณภาพของข้อมูล (IQ)	0.623	0.058	10.781	0.000
	n = 117, R^2 = 0.623, R^2adj = 0.619				

**มีนัยสำคัญทางสถิติที่ระดับ 0.05*

จากตาราง 1การศึกษาการวิเคราะห์ความถดถอยเชิงพหุของความสัมพันธ์ระหว่างปัจจัยที่ส่งผลต่อความสำเร็จในการตัดสินใจ โดยเลือกใช้การวิเคราะห์ความถดถอยเชิงพหุแบบวิธี Enter ซึ่งเป็นการเลือกตัวแปรอิสระ

เข้าสมการถดถอยเชิงพหุในขั้นตอนเดียว ผลการวิจัยพบว่า ผู้นำการเปลี่ยนแปลงและคุณภาพของข้อมูลมีความสัมพันธ์อย่างมีนัยสำคัญกับความสำเร็จในการตัดสินใจที่ระดับ 0.05 โดยส่งผลถึงร้อยละ 61.9 (R^2adj = 0.619) จึงยอมรับสมมติฐานที่ 1 และ 2

อภิปรายผล

ผลการวิเคราะห์ข้อมูลผลกระทบผู้นำการเปลี่ยนแปลงและคุณภาพของข้อมูลต่อความสำเร็จในการตัดสินใจ : ธุรกิจผลิตในจังหวัดนครราชสีมา สามารถสรุปได้ดังต่อไปนี้

ผลลัพธ์ที่ได้จากการวิเคราะห์ความสัมพันธ์ระหว่าง ผู้นำการเปลี่ยนแปลงและคุณภาพของข้อมูลต่อความสำเร็จในการตัดสินใจของธุรกิจผลิตในจังหวัดนครราชสีมา ซึ่งปัจจัยที่ส่งผลกระทบต่อความสำเร็จในการตัดสินใจของธุรกิจผลิตในจังหวัดนครราชสีมา คือ ผู้นำการเปลี่ยนแปลงและคุณภาพของข้อมูล มีความสัมพันธ์อย่างมีนัยสำคัญไปในทิศทางเดียวกันกับความสำเร็จในการตัดสินใจ ซึ่งสอดคล้องกับงานวิจัยของ Ensley et al., (2006) และ Terglav et al., (2016) การวิจัยในครั้งนี้เป็นการศึกษาปัจจัยที่ส่งผลต่อความสำเร็จในการตัดสินใจของธุรกิจผลิตในจังหวัดนครราชสีมา เป็นการเพิ่มวรรณกรรมเพื่อเป็นการขยายความรู้เกี่ยวปัจจัยที่ส่งผลต่อความสำเร็จในการตัดสินใจ นอกจากนี้ผลการวิจัยในครั้งนี้ยังเป็นการยืนยันทฤษฎีฐานทรัพยากรขององค์กร Resource based view theory of the firm (RBV) นั่นคือ ความสามารถของบุคคล และ ข้อมูลข่าวสารในองค์กรถือเป็นทรัพยากรขององค์กรที่จะส่งผลให้องค์กรประสบความสำเร็จเหนือกว่าคู่แข่งขัน

งานวิจัยในอนาคตอาจดำเนินการเกี่ยวกับกลุ่มตัวอย่างที่แตกต่างออกไปเพื่อสามารถนำผลการวิจัยนี้ไปใช้กับกลุ่มประชากรกลุ่มอื่นได้ รวมทั้งอาจนำวิธีการวิจัยแบบอื่น ๆ เช่น การสัมภาษณ์เชิงลึก และกรณีศึกษา เพื่อนำผลการวิจัย มายืนยันความสัมพันธ์ทั้งหมดของกรอบแนวคิดนี้

เอกสารอ้างอิง

กัญฐณา ดิษฐ์แก้ว. (2558). คุณภาพของข้อมูลทางบัญชีบริหาร นวัตกรรมทางการบริหาร การเพิ่มผลผลิตและความได้เปรียบทางการแข่งขันของผู้ประกอบการโรงสีข้าวในเขตภาคเหนือของประเทศไทย. วารสารวิทยาการจัดการสมัยใหม่. 8(1). 47-66.

คมกฤช ภาวศุทธินนท์ และสุภาภรณ์ คงสวัสดิ์. (2554). การบัญชีบริหาร บทบาทสำคัญในฐานะเครื่องมือสำหรับผู้บริหารยุคใหม่. วารสารนักบริหาร, 31(3) : 125-129.

เพราพิลาส ประสิทธิ์บุรีรักษ์ และสุทธิศักดิ์ ประสิทธิ์ บุรีรักษ์. (2554). การใช้ข้อมูลทางการบัญชีเพื่อการตัดสินใจทางการเงินของผู้บริหารธุรกิจที่ได้รับการส่งเสริมการลงทุนจากส านักงานคณะกรรมการการส่งเสริมการลงทุน (BOI) ในจังหวัดเชียงใหม่. งานวิจัย มหาวิทยาลัยเทคโนโลยีราชมงคลล้านนา.

Barney, J.B. (1991). Firm Resources and Sustained Competitive Advantage. Journal of Management. 17 (1): 99–120.

Bass, B.M., 1990. From transactional to transformational leadership: learning to share the vision. Organ. Dyn. 18 (3), 19–31.

Chenhall, R. H. (2003). Management Control Systems Design within its Organizational Context Findingfrom Contingency-Based Research and Direction for the Future. Accounting

Organizations and Society. 28, 127-168.

Ensley, M. D., Hmieleski, K. M., & Pearce, C. L. (2006). The Importance of Vertical and Shared Leadership within New Venture Top Management Teams: Implications for the Performance of Startups. The Leadership Quarterly, 17, 217-231.

Holten, A.L., Bøllingtoft, A., Carneiro, I.G., Borg, V., 2018. A within-country study of leadership perceptions and outcomes across native and immigrant employees: questioning the universality of transformational leadership. J. Manage. Organ. 24 (1), 145–162.

MacKenzie, S.B., Podsakoff, P.M., Rich, G.A., 2001. Transformational and transactional leadership and salesperson performance. J. Acad. Mark. Sci. 29 (2), 115–134.

Mena, C., van Hoek, R., & Christopher, M. (2014, Oct 15). The Need for Transformational Leaders in Procurement. Supply Management. Retrieved from https://www.koganpage.com/article/the-need-for-transformational-leaders-inprocurement.

Neter, John, Wasserman, William and Kutner, Michael H. 1985. Applied Linear Statistical Models: Regression, Analysis of Variance, and Experimental Designs, 2nd Edition. Homewood: Richard D. Irwin, Inc.

Pan, S.Y., Lin, K.J., 2015. Behavioral mechanism and boundary conditions of transformational process. J. Manage. Psychol. 30 (8), 970–985.

Patiar, A., Wang, Y., 2016. The effects of transformational leadership and organizational commitment on hotel departmental performance. Int. J. Contemp. Hosp. Manage. 28 (3), 586–608.

Terglav, K., Ruzzier, M.K., Kaše, R., 2016. Internal branding process: exploring the role of mediators in top management's leadership–commitment relationship. Int. J. Hosp. Manage. 54, 1–11.